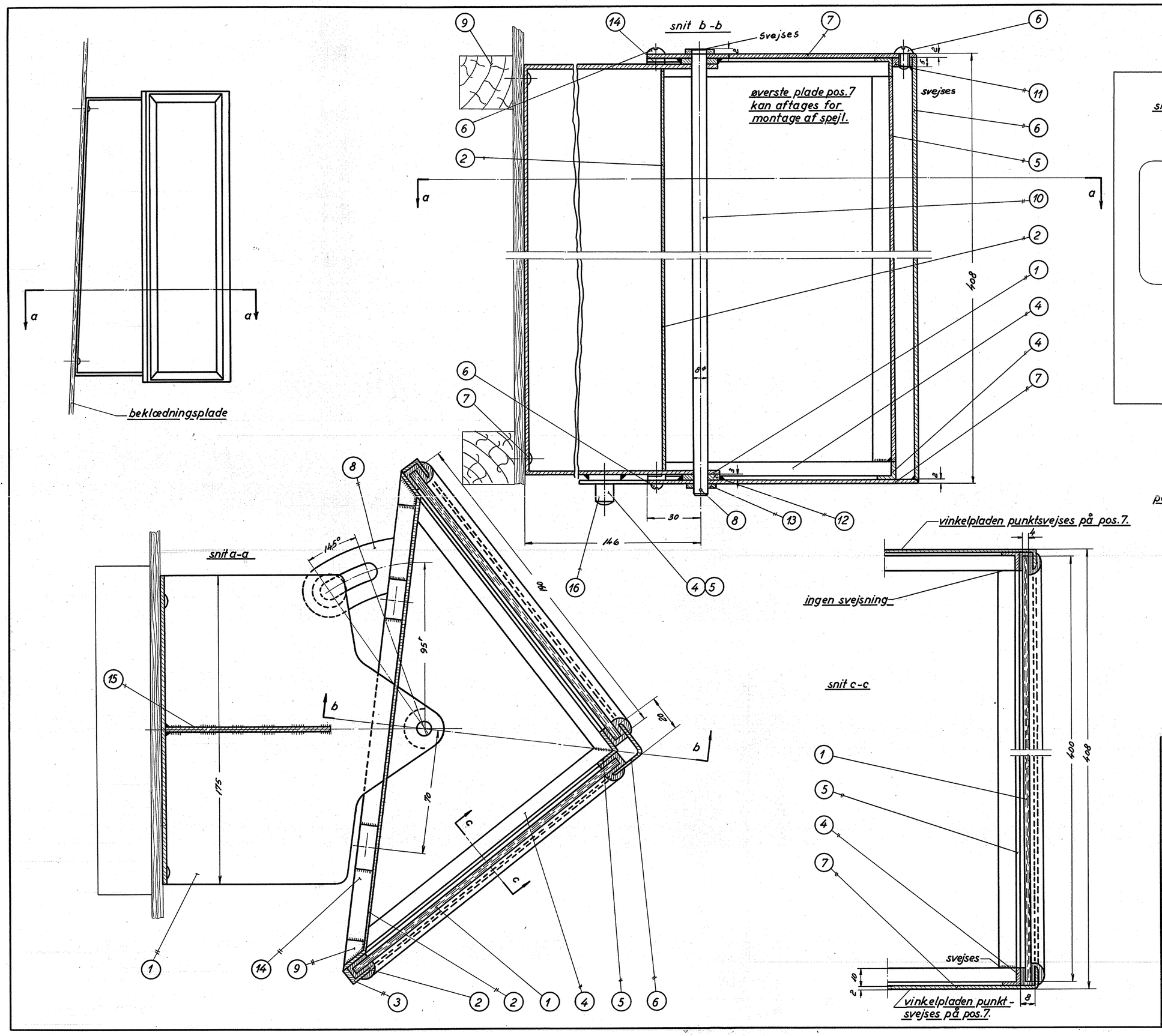

Placering 1:10

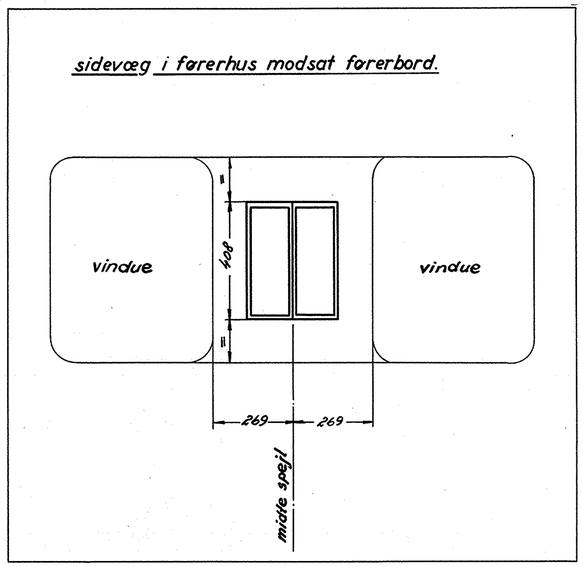

pos.nr. mrk ○ se tegn. 302L-4.281.

Stk.	Betegnelse	Pos.	Materiale kvalitet	Model nr. eller materiale størrelse	rå	færdig. Vægt/stk.
2	træklods 30×30×185	9	træ	L = 380.		
1	split 2 Φ×12 DS 172	8		magasin		
4	træskrue nr. 10 40 lang m linset hv	7	st.34	do		
9	skrue 3/16" × 10m rundt hv	6	st.34	do		
1	fjederskive 3/8"	5	fjst.	do		
1	vingemøtrik 3/8"	4		magasin		
		3				
2	gummiprofil Kier's Katalog nr 211 L=2,5m.	2	gummi	L= 2,5 m.		
2	spejl 4mm tykt 190×400	1	glas	2 stk 190×400		

Tegn.	ED. 21-4-53	Rev.	26.2.54. 28.2.54	Rfd.	II L
Kalk	T.S. 26-2-54	Norm.		Dato	

Målestok: 1:2,5, 1:1.

Dato	Rettelse	Indeks
	Spejlet vendt lodret	a

FRICHS

Anvendelse	Stykliste nr.
Diesel-el. 375 hk.loko.	12787.
Tegningens benævnelse	**Tegningens nummer.**
Arrangement af spejl.	302L-4.280.
	Indeks: a